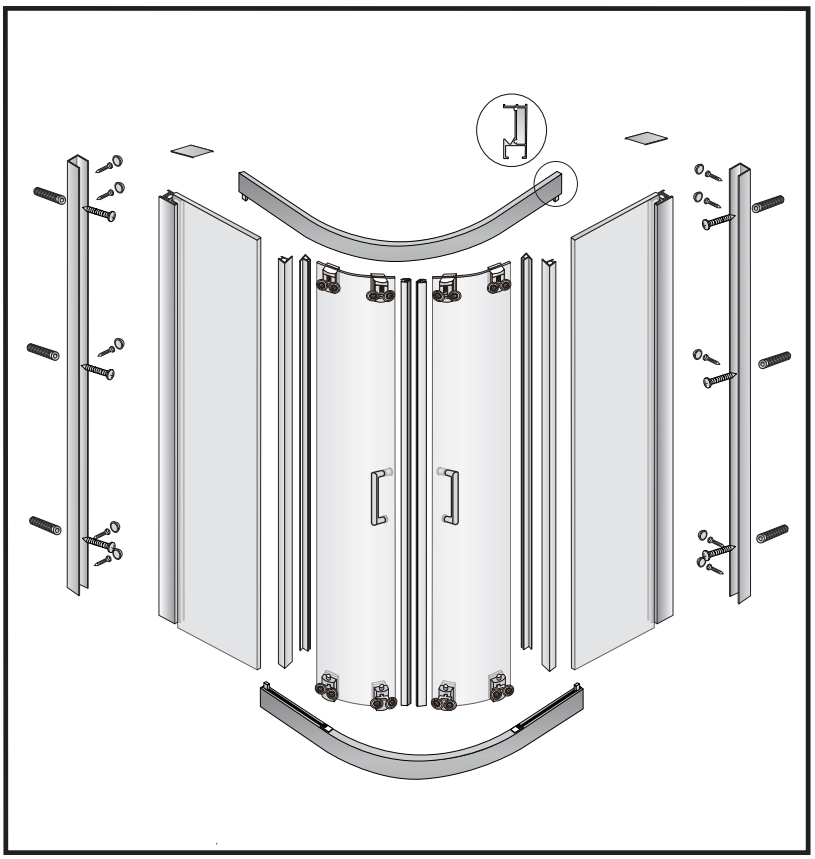

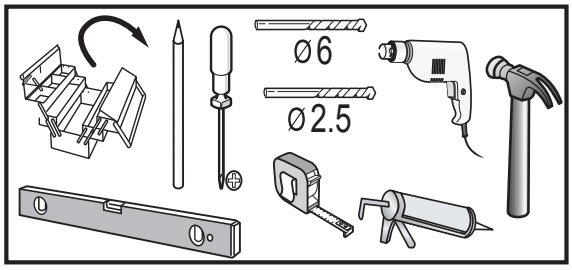
Ø6
Ø2.5

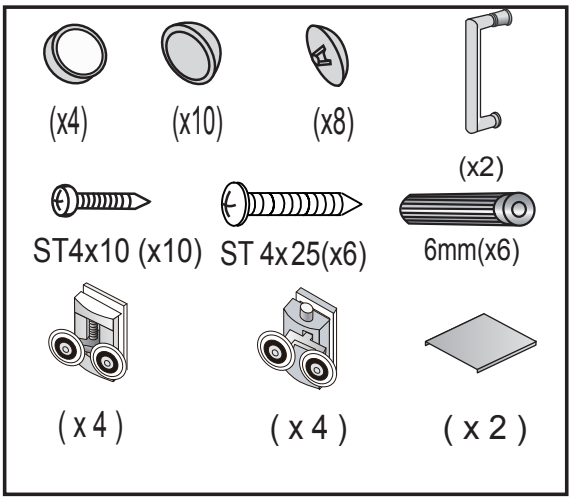
(x4)
(x10)
(x8)
(x2)
ST4x10 (x10)
ST 4x25(x6)
6mm(x6)
(x 4)
(x 4)
(x 2)

1

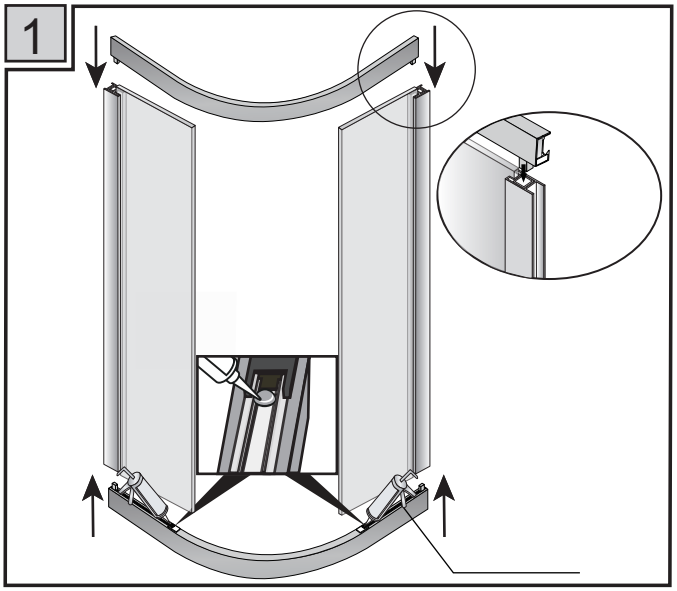

2

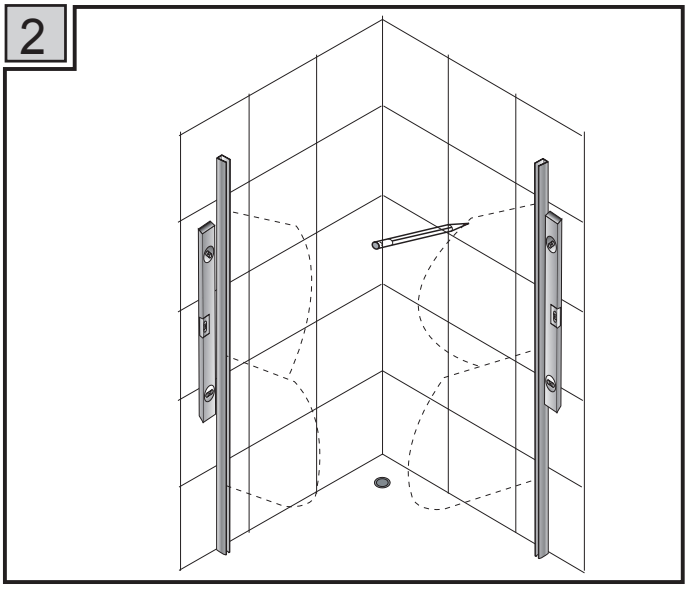

3

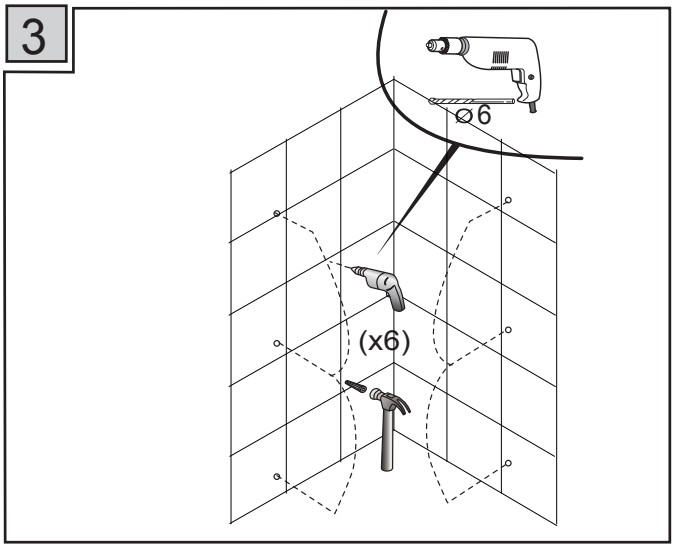
Ø6
(x6)

4

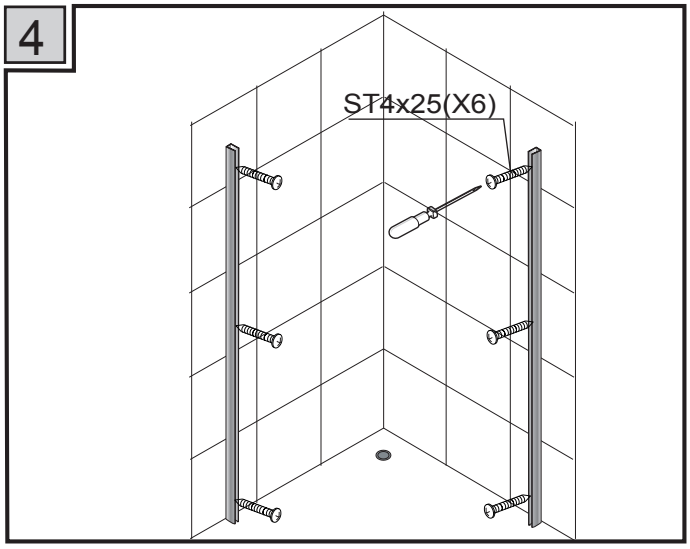
ST4x25(X6)

5

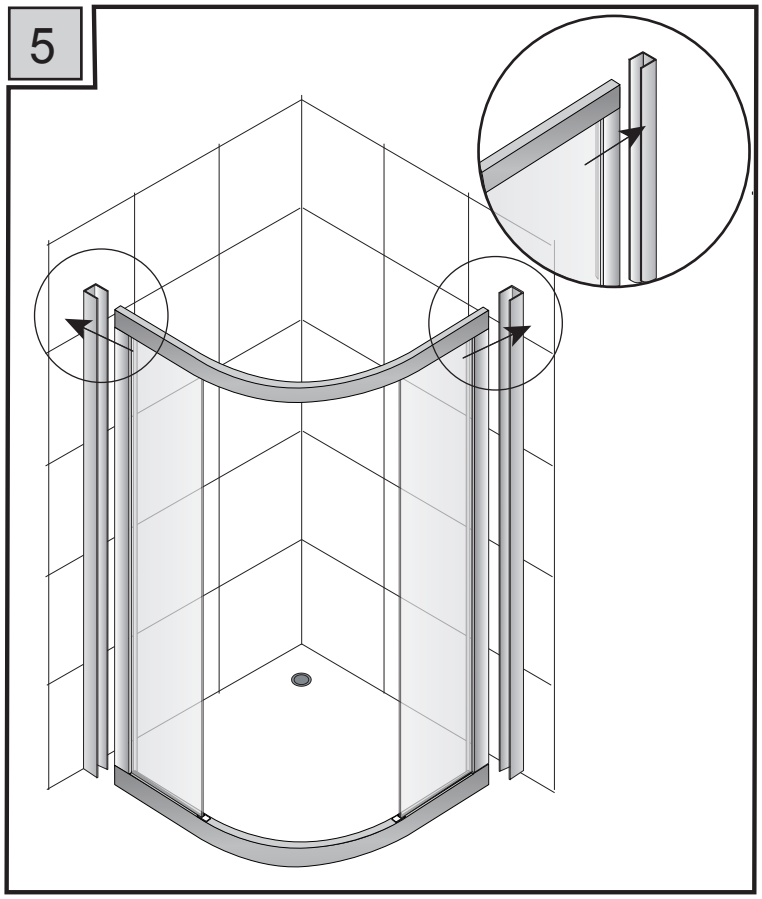

6

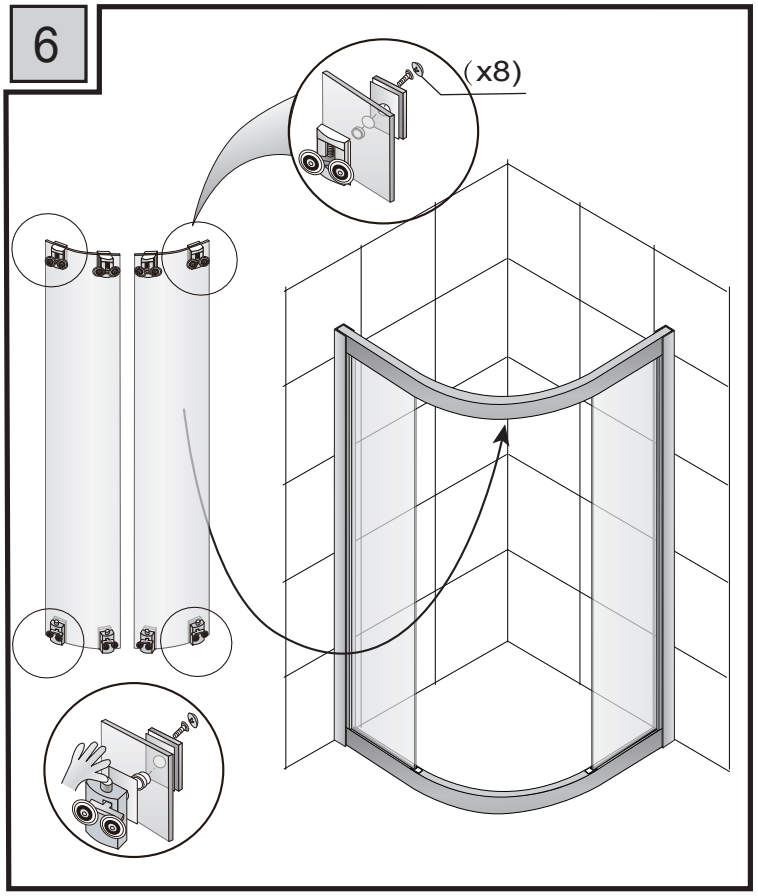

7

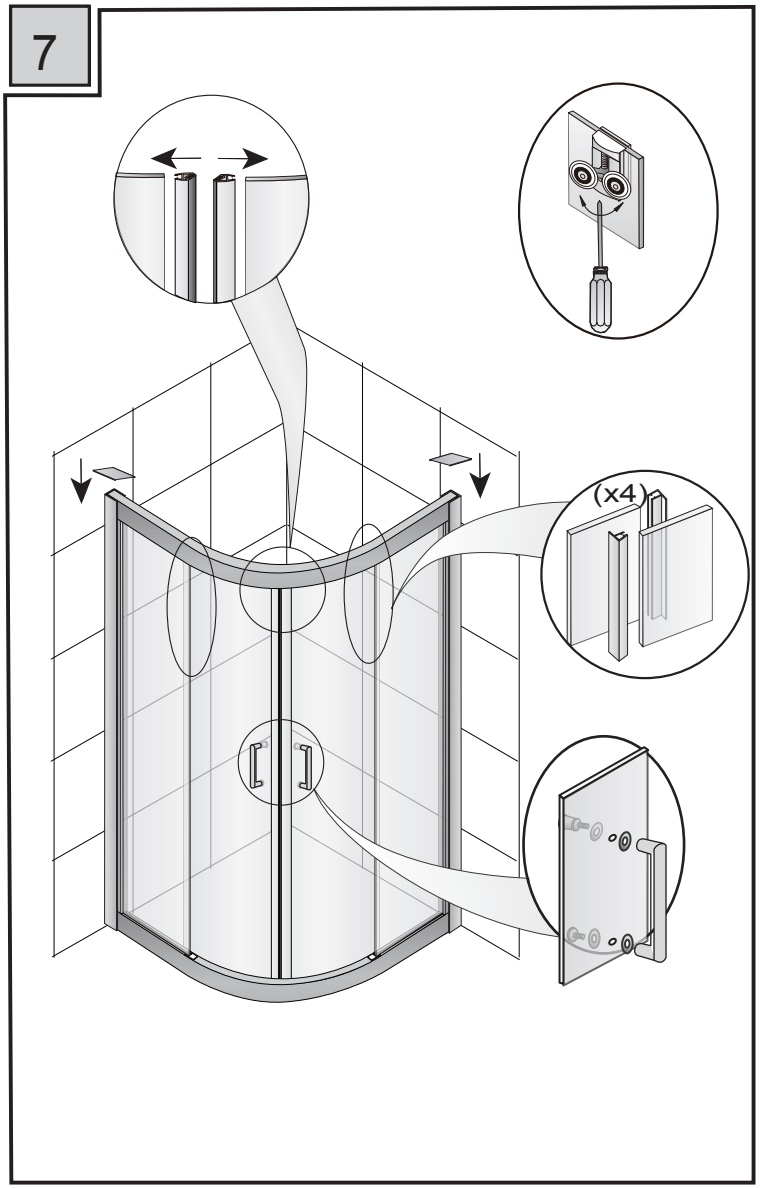

8

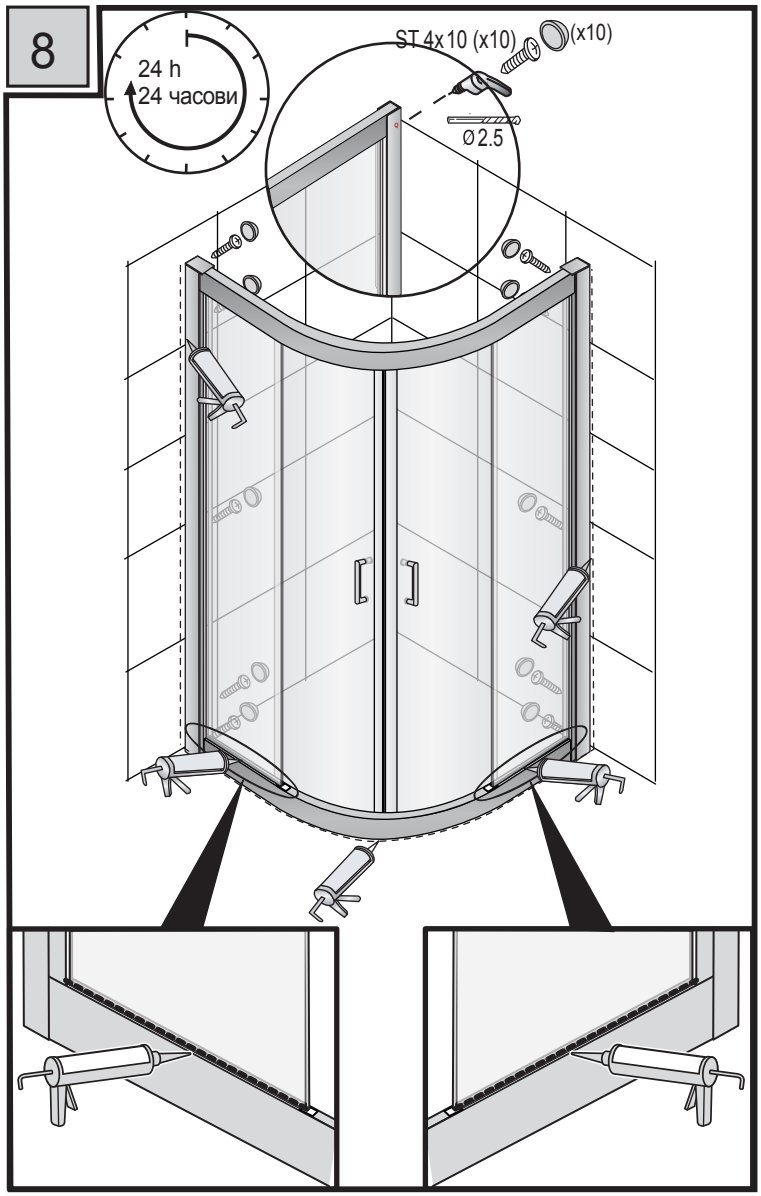

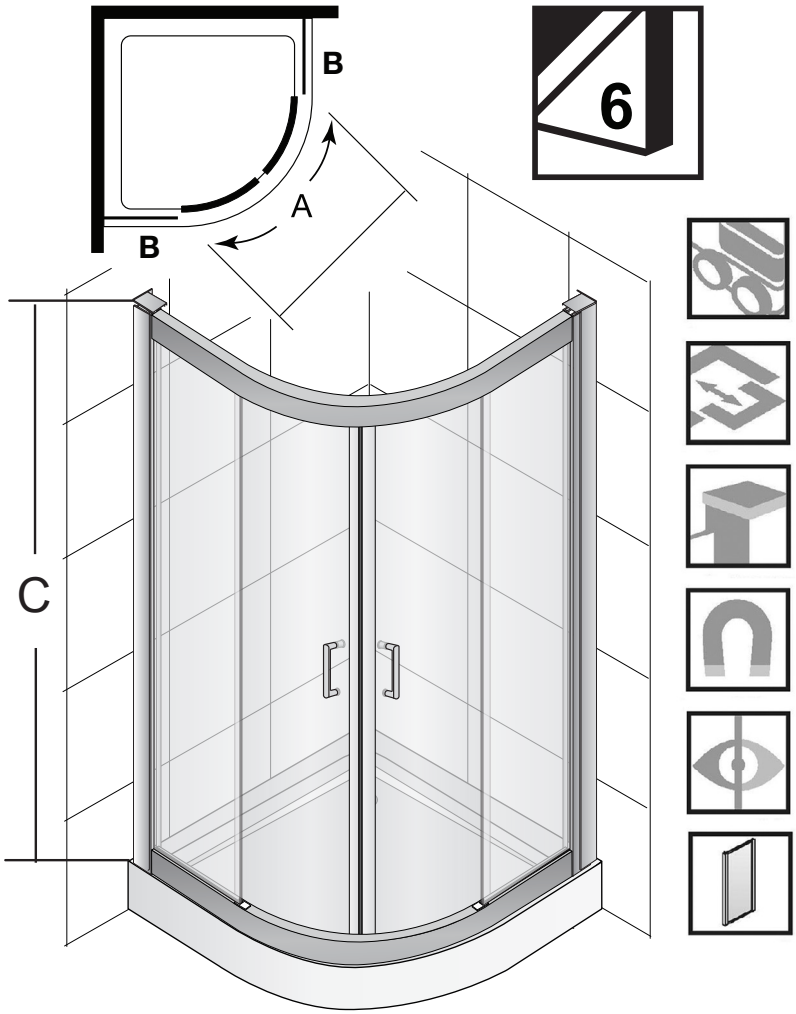
B
A
B
C
6